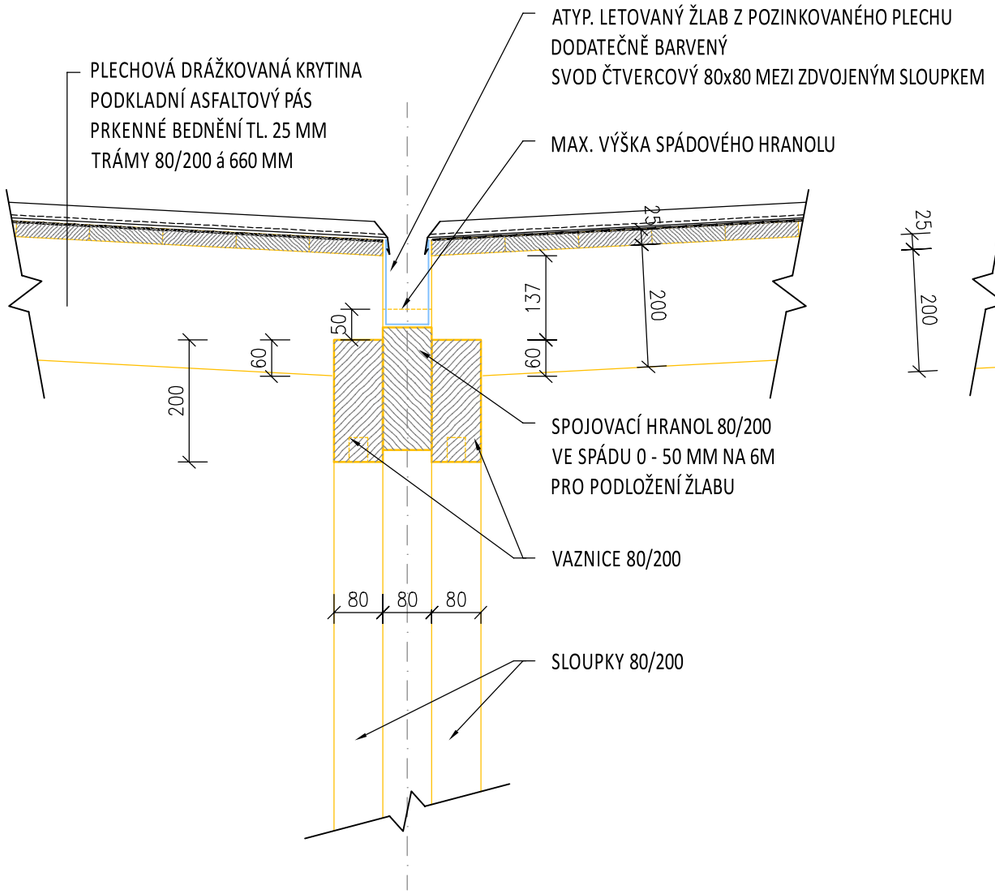
PLECHOVÁ DRÁŽKOVANÁ KRYTINA
PODKLADNÍ ASFALTOVÝ PÁS
PRKENNÉ BEDNĚNÍ TL. 25 MM
TRÁMY 80/200 á 660 MM
ATYP. LETOVANÝ ŽLAB Z POZINKOVANÉHO PLECHU
DODATEČNĚ BARVENÝ
SVOD ČTVERCOVÝ 80x80 MEZI ZDVOJENÝM SLOUPKEM
MAX. VÝŠKA SPÁDOVÉHO HRANOLU
25
137
200
50
60
60
200
SPOJOVACÍ HRANOL 80/200
VE SPÁDU 0 - 50 MM NA 6M
PRO PODLOŽENÍ ŽLABU
VAZNICE 80/200
80
80
80
SLOUPKY 80/200

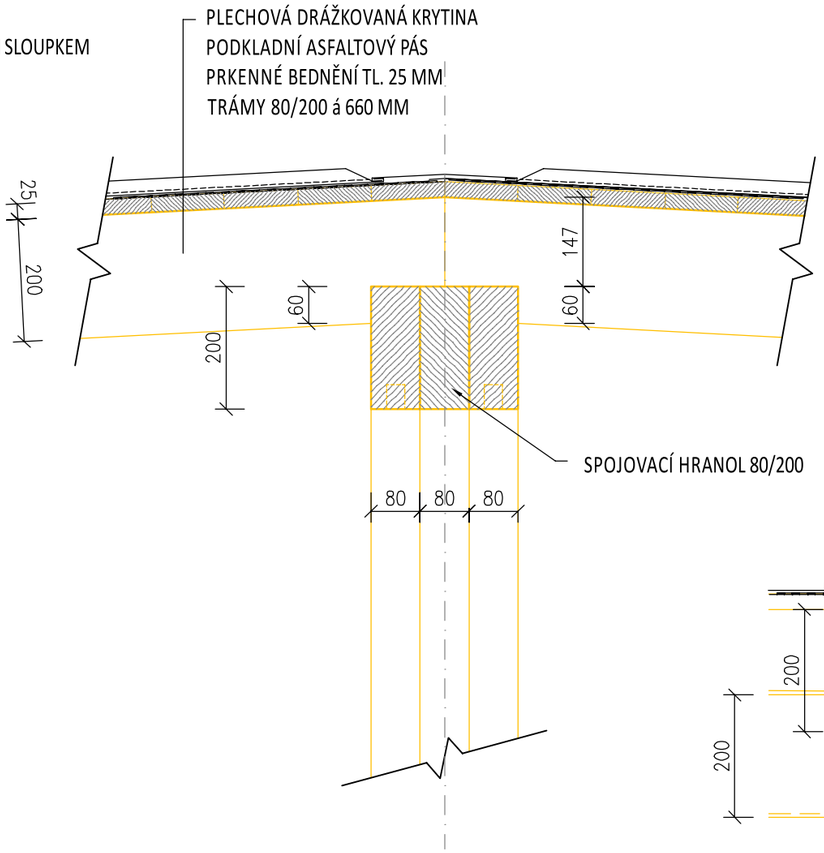
PLECHOVÁ DRÁŽKOVANÁ KRYTINA
PODKLADNÍ ASFALTOVÝ PÁS
PRKENNÉ BEDNĚNÍ TL. 25 MM
TRÁMY 80/200 á 660 MM
25
200
147
60
60
200
SPOJOVACÍ HRANOL 80/200
80
80
80

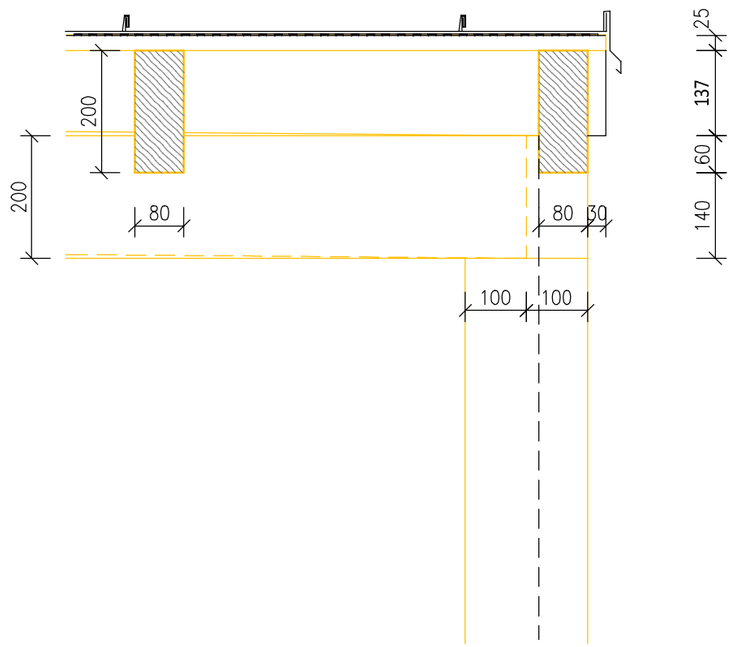
200
200
80
80
30
25
137
60
140
100
100

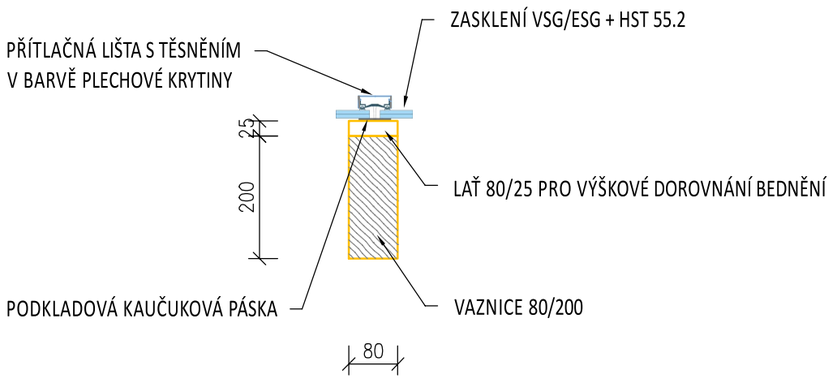
ZASKLENÍ VSG/ESG + HST 55.2
PŘÍTLAČNÁ LIŠTA S TĚSNĚNÍM
V BARVĚ PLECHOVÉ KRYTINY
25
200
LAŤ 80/25 PRO VÝŠKOVÉ DOROVNÁNÍ BEDNĚNÍ
PODKLADOVÁ KAUČUKOVÁ PÁSKA
VAZNICE 80/200
80

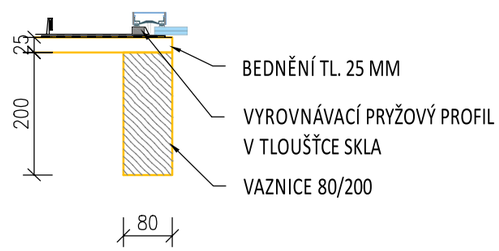
25
200
BEDNĚNÍ TL. 25 MM
VYROVNÁVACÍ PRYŽOVÝ PROFIL
V TLOUŠŤCE SKLA
VAZNICE 80/200
80

D.19